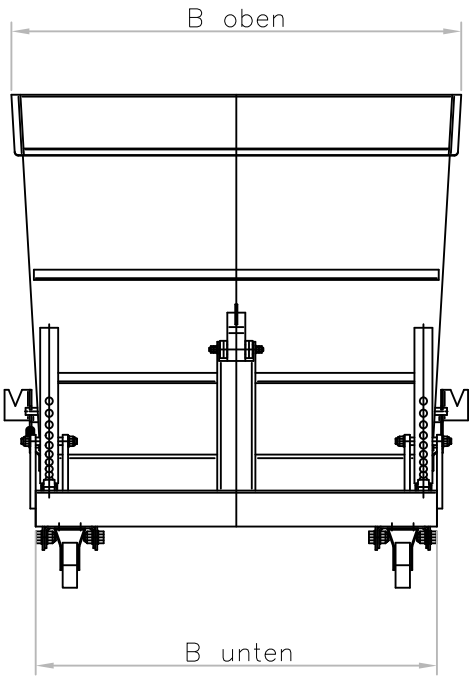
B oben
B unten

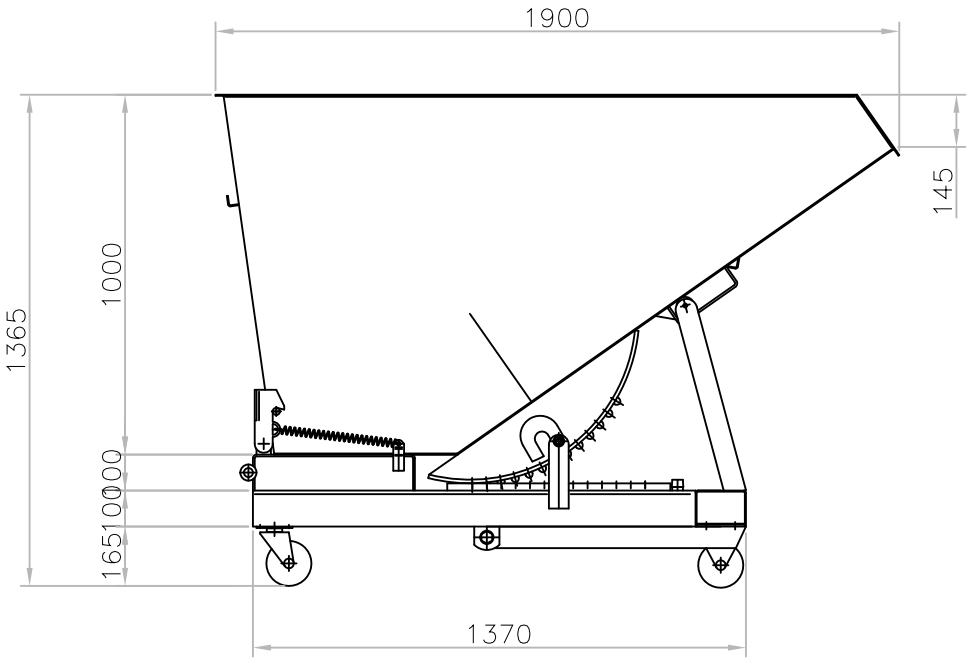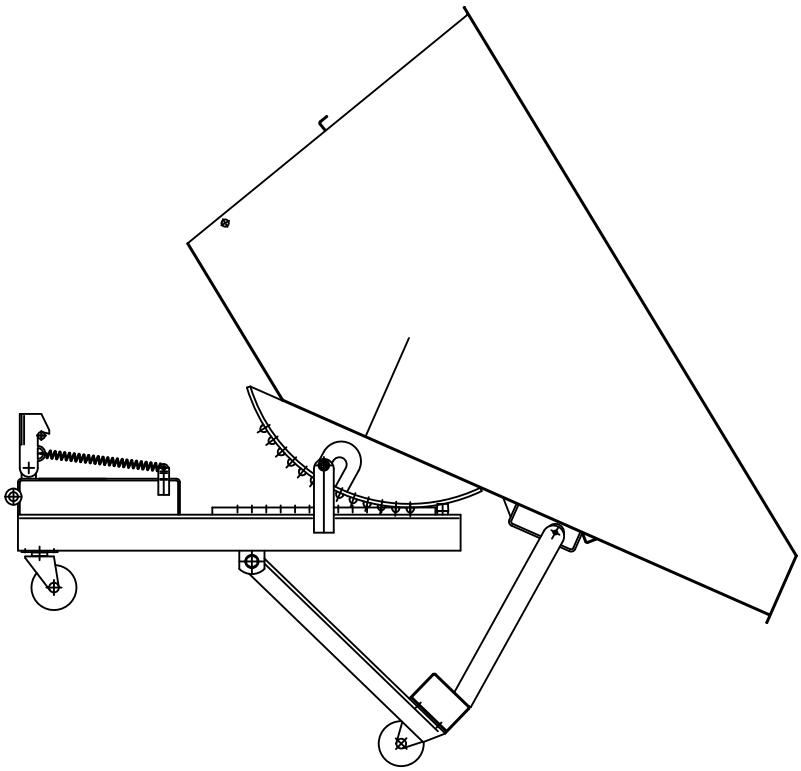
1900
145
1365
1000
1000
100
165
1370